ROTARY SLOPE MOWER

Dvořák MACHINE DIVISION

PARTS MANUAL

Spider MINI (s.n. 271...)

vydání/revision 03-01-07-2012

Spider

Dvořák – svahové sekačky, s.r.o.
Dvorce 62
Havlíčkův Brod
58001
Czech Republic

Tel: +420 569 425 767
Fax: +420 569 429 239
Mail: parts@spider-cz.com
Web: www.spider-cz.com

Obsah / Contens

Závěs kola – Hřídel kola / Suspension arm - wheel hub 3
Závěs kola – Příruba závěsu / Suspension arm – arm flange 4
Závěs kola – Kladky / Suspension arm - roller 5
Závěs kola – napínák řetězu / Suspension arm - tensioner....6
Zábrany / Bumpers 7
Žací ústrojí / Cutting device 8
Skelet – Pohon pojezdu / Skeleton – driving device 9
Skelet – Elektroinstalace / Skeleton – electrical components 10
Servomotor pojezdu, Brzda motoru / Drive servo, Brake 11
Hydraulický systém / Hydraulic device....12
Kříž – pouzdra / Girder - flange 13
Kříž – Pohony / Girder – drive device....14
Kříž – převody / Girder - pulleys....15
Palivový systém / Fuel system....16
Elektronika I / Electronic componenets I 17
Elektronika II / Electronic componenets II....18
Pojezdová kola / Wheels....19
Zdvih sekačky / Lifting device 20
Kapotáž / Bonnet 21
Motor / Engine....22
Bezpečnostní symboly / Safety labels 23

Závěs kola – Hřídel kola / Suspension arm - wheel hub

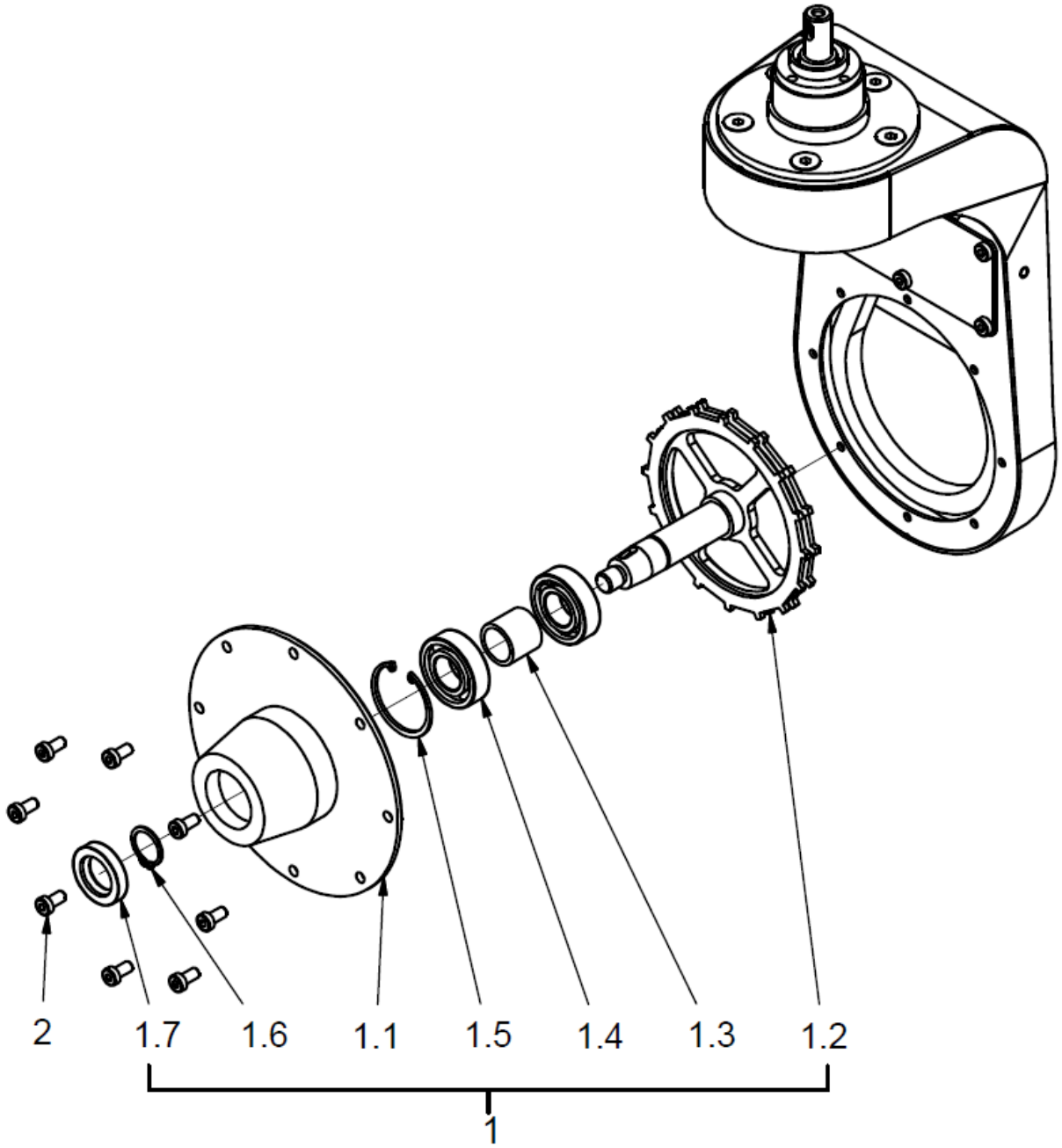

No.	Part Number	Qty.	Název	Description
1	MZ01K020	1	Náboj kola – set	Wheel hub ASM
1.1	MZ01S050	1	Náboj kola	Wheel hub
1.2	MZ01S070	1	Rozeta kola	Chain sprocket
1.3	MZ01S120	1	Distanční váleček hř. kola	Wheel shaft - spacing ring
1.4	N501	2	Ložisko 6004-2RS	Bearing 6004 2RS
1.5	N802	1	Pojistný kroužek vnitřní 42	Retaining ring 42 – hole
1.6	N2041	1	Pojistný kroužek vnější 20	Retaining ring 20 – shaft
1.7	N2319	1	Gufero 20x35x7	Sealing 20x35x7
2	N2286	8	Šroub M6x12 nízký imbus	Screw M6x12

;

Závěs kola – Příruba závěsu / Suspension arm – arm flange

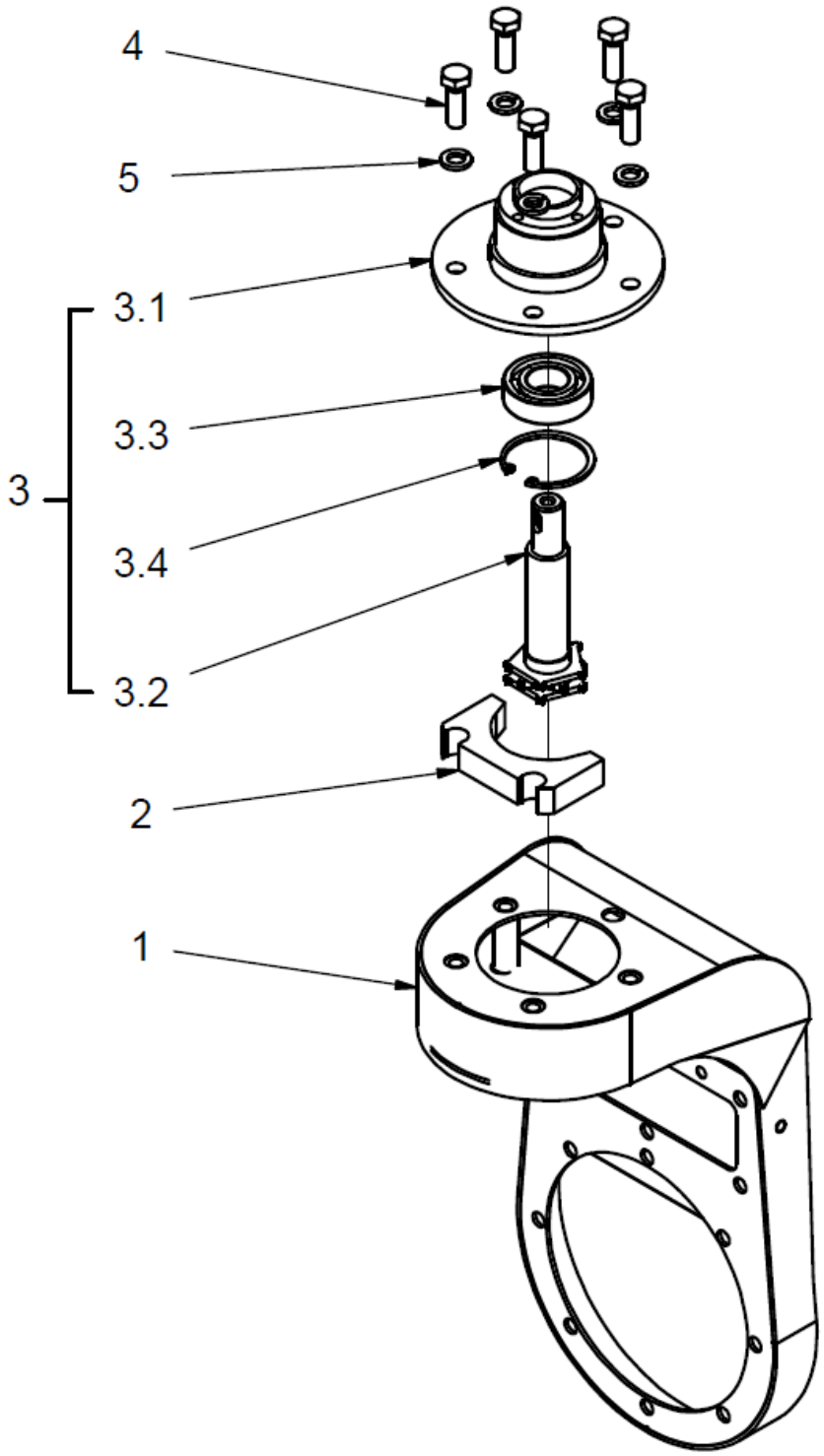

No.	Part Number	Qty.	Název	Description
1	MZ01S010	1	Závěs kola – svar	Suspension arm
2	MZ01S100	1	Vodítko pevné	Slideway – fixed
3	MZ01K030	1	Příruba závěsu – set	Arm flange ASM
3.1	MZ01S060	1	Příruba závěsu	Arm flange
3.2	MZ01S090	1	Hřídel svislá	Vertical Shaft
3.3	N501	1	Ložisko 6004-2RS	Bearing 6004 2RS
3.4	N802	1	Pojistný kroužek vnitřní 42	Retaining ring 42 – hole
4	N832	5	Šroub M8x25 6hr	Screw M8x25
5	N2033	5	Podložka 8 pérová	Spring washer 8

Závěs kola – Kladky / Suspension arm - roller

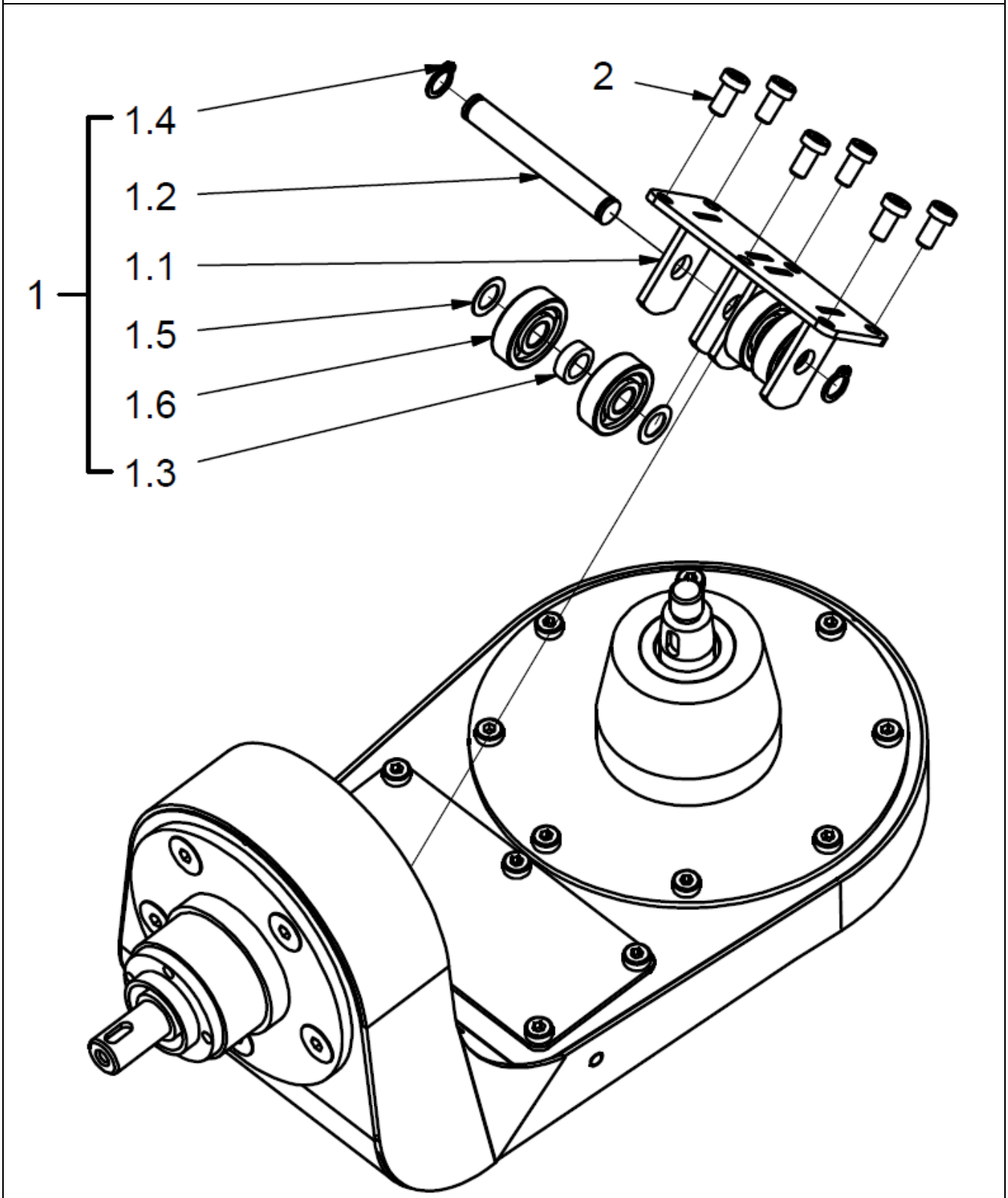

No.	Part Number	Qty.	Název	Description
1	MZ01K010	1	Napínák – set	Roller ASM
1.1	MZ01S020	1	Napínák – kladky	Roller bracket
1.2	MZ01S030	1	Hřídel napínáku	Roller shaft
1.3	MZ01S040	2	Distanční váleček napínáku	Roller - spacing ring
1.4	N844	2	Pojistný kroužek vnější 10	Retaining ring 10 – shaft
1.5	N2323	4	Distanční podložka 10x16x0,5	Spacing washer
1.6	N2309	4	Ložisko 6200	Bearing 6200
2	N2286	6	Šroub M6x12 nízký imbus	Screw M6x12

Závěs kola – napínák řetězu / Suspension arm - tensioner

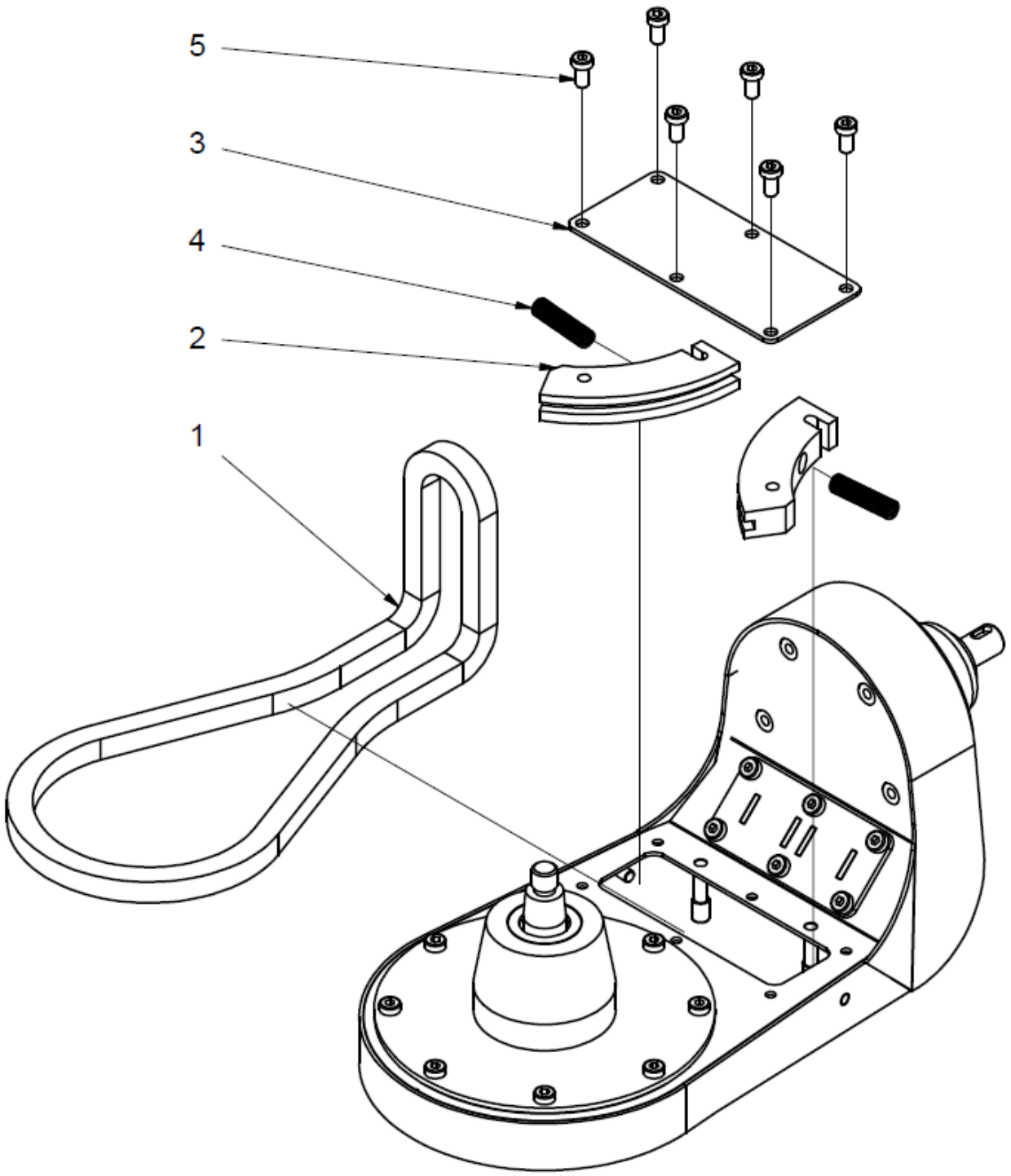

No.	Part Number	Qty.	Název	Description
1	MZ01S130	1	Řetěz závěsu kola 68 čl	Link chain 68
2	MZ01S110	2	Vodítko napínací	Slideway tensioner
3	MZ01S140	1	Víčko závěsu kola	Arm cup
4	N2306	2	Pružina tlačná – napínák závěsu	Spring – slideway tensioner
5	N2286	6	Šroub M6x12 nízký imbus	Screw M6x12

Zábrany / Bumpers

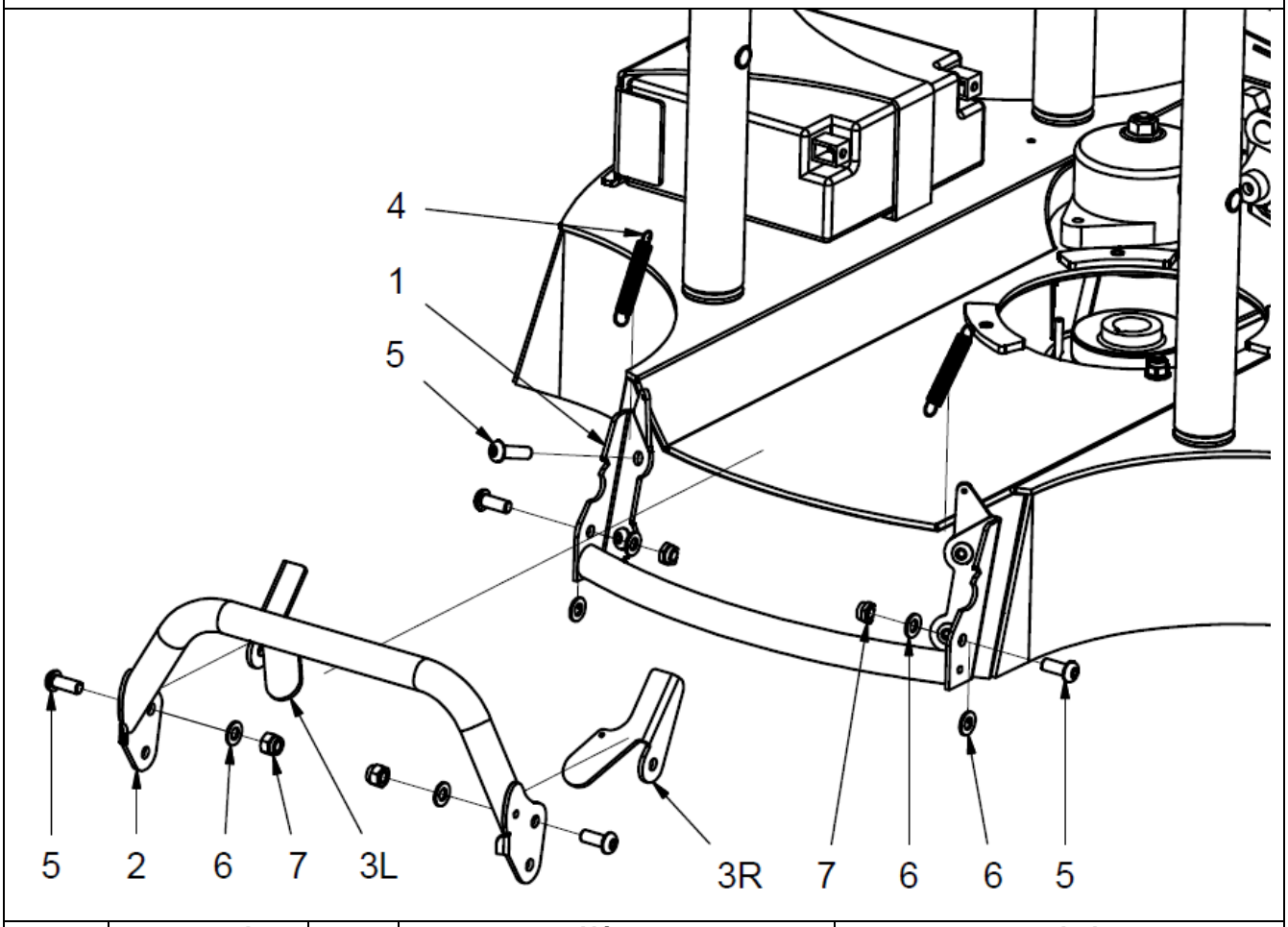

No.	Part Number	Qty.	Název	Description
1	MS01S090	4	Zábrana pevná	Bumper fixed
2	MS01S100	4	Zábrana otočná	Bumper tilted
3L	MS01S110L	4	Západka zábrany - levá	Bumper ratchet LH
3P	MS01S110R	4	Západka zábrany - pravá	Bumper ratchet RH
4	N2305	8	Pružina zábran	Spring – bumper
5	N2121	32	Šroub M8x20 zaobl. imbus	Screw M8x20
6	N869	24	Podložka 8 plochá	Washer 8 flat
7	N914	16	Matice M8 samojisticí	Nut-lock M8

Žací ústrojí / Cutting device

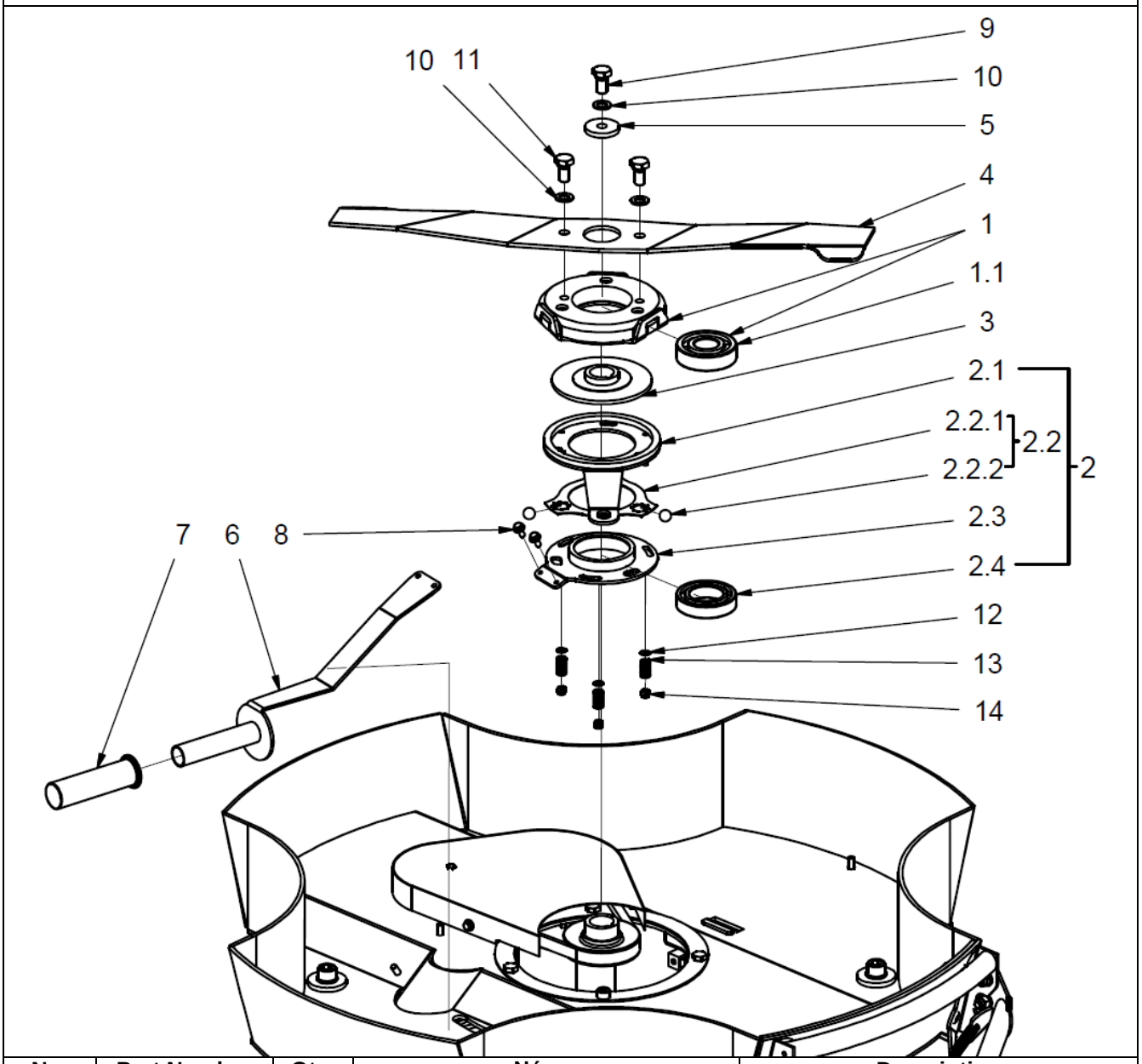

No.	Part Number	Qty.	Název	Description
1	MS02K010	1	Unašeč spojky	Clutch – hub
1.1	N2314	1	Ložisko 6305 2RS	Bearing 6305
2	MS02K020	1	Ovladač spojky s brzdou	Clutch – brake ASM
2.1	MS02S020	1	Brzda spojky	Clutch - brake
2.2	MS02K030	1	Kuličková klec	Ball - ring
2.2.1	MS02S040	1	Klec	Ring
2.2.2	N2343	3	Kulička pr 12	Ball 12
2.3	MS02S030	1	Ovladač spojky	Clutch – controller
2.4	N2313	1	Ložisko 6007 2RS	Bearing 6007
3	MS02S010	1	Hnací disk spojky	Drive disk
4	MS02S070	1	Žací nůž MINI	Blade MINI
5	MS02S080	1	Podložka spojky	Clutch – washer
6	MS01S060	1	Páka spojky	Clutch lever
7	N2263	1	Madlo	Clutch handle
8	N2329	2	Šroub M5x10 přírubový	Screw M5x10 flanged
9	N2339	1	Šroub UNF1/4 – 30	Screw UNF ¼-30
10	N845	3	Podložka 10 pérová	Washer 10 spring
11	N996	2	Šroub M10x20 6hr	Screw M10x20
12	N821	3	Podložka 5 plochá	Washer 5 flat
13	N2308	3	Pružina tlačná – ovl. spojky	Spring – clutch controller
14	N822	3	Matice M5 samojisticí	Nut-lock M5

Skelet – Pohon pojezdu / Skeleton – driving device

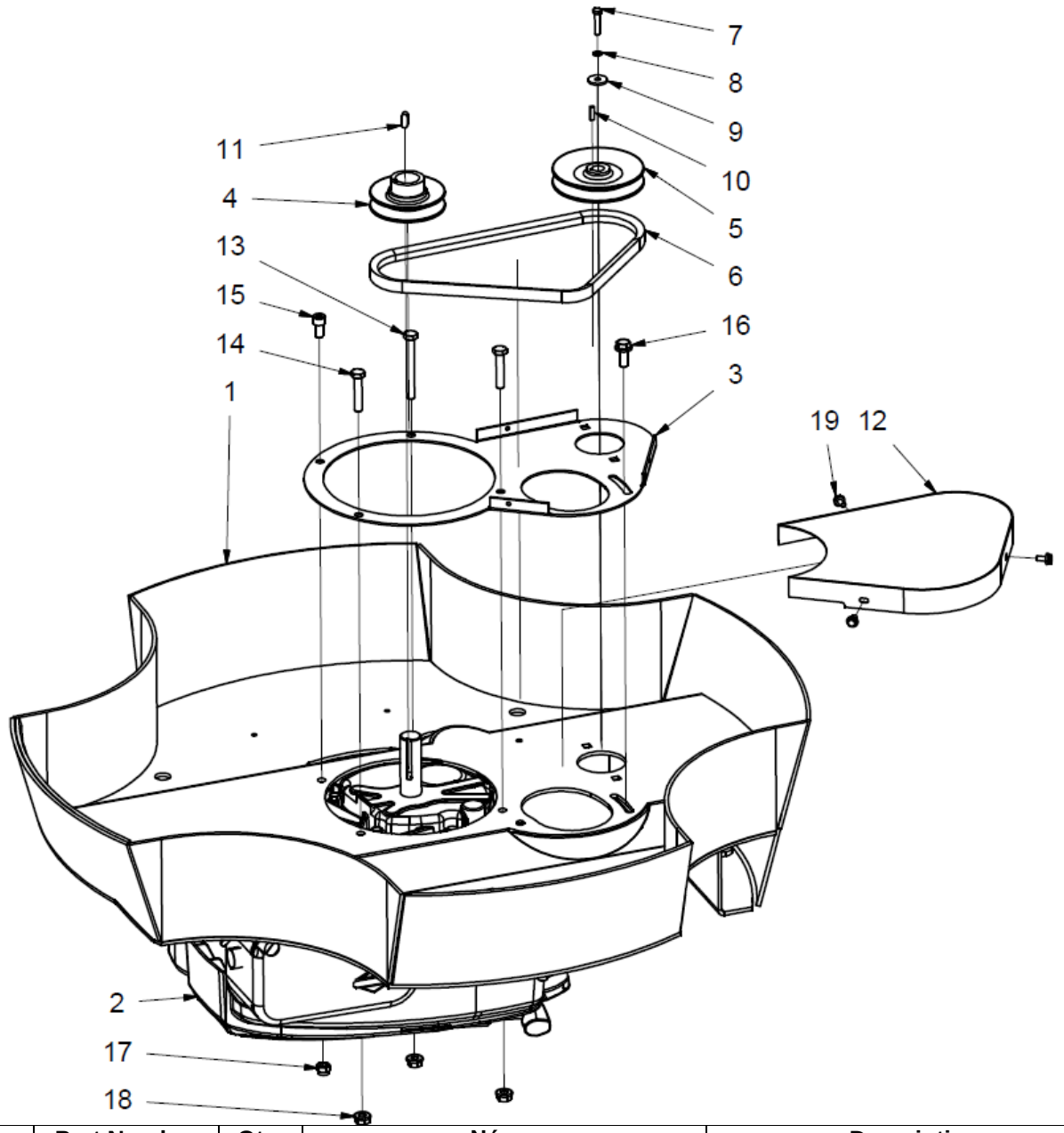

No.	Part Number	Qty.	Název	Description
1	MS01S010	1	Skelet SP MINI	Skeleton SP MIN
2	MS03K010	1	Motor B&S 850 SERIES - MINI	Engine B&S 850 SERIES - MINI
3	MS01S080	1	Výztuha skeletu	Skeleton bracket
4	MS01S210	1	Řemenice motoru	Pulley – engine
5	MS01S220	1	Řemenice čerpadla	Pulley – pump
6	MS03S040	1	Řemen klínový XPA 732	V-Belt XPA 732
7	N2338	1	Šroub čerpadla	Screw – pump
8	N2090	1	Podložka 5 pérová	Washer 5 spring
9	MS01S340	1	Podložka čerpadla	Pump washer
10	MS01S200	1	Klínek čerpadla	Spring pin – pump
11	92038-2101	1	Klínek motoru	Spring pin - engine
12	MS01S170	1	Kryt žací	Belt cover
13	N2269	1	Šroub M8x70 6hr	Screw M8x70
14	N2102	2	Šroub M8x40 6hr	Screw M8x40
15	N927	1	Šroub M8x16 Imbus	Screw M8x16
16	N2349	1	Šroub M8x20 přírubový	Screw M8x20 flanged
17	N914	1	Matice M8 samojisticí	Nut – lock M8
18	N2340	3	Matice M8 přírubová	Nut – flanged M8
19	N2329	3	Šroub M5x10 přírubový	Screw M5x10 flanged

Skelet – Elektroinstalace / Skeleton – electrical components

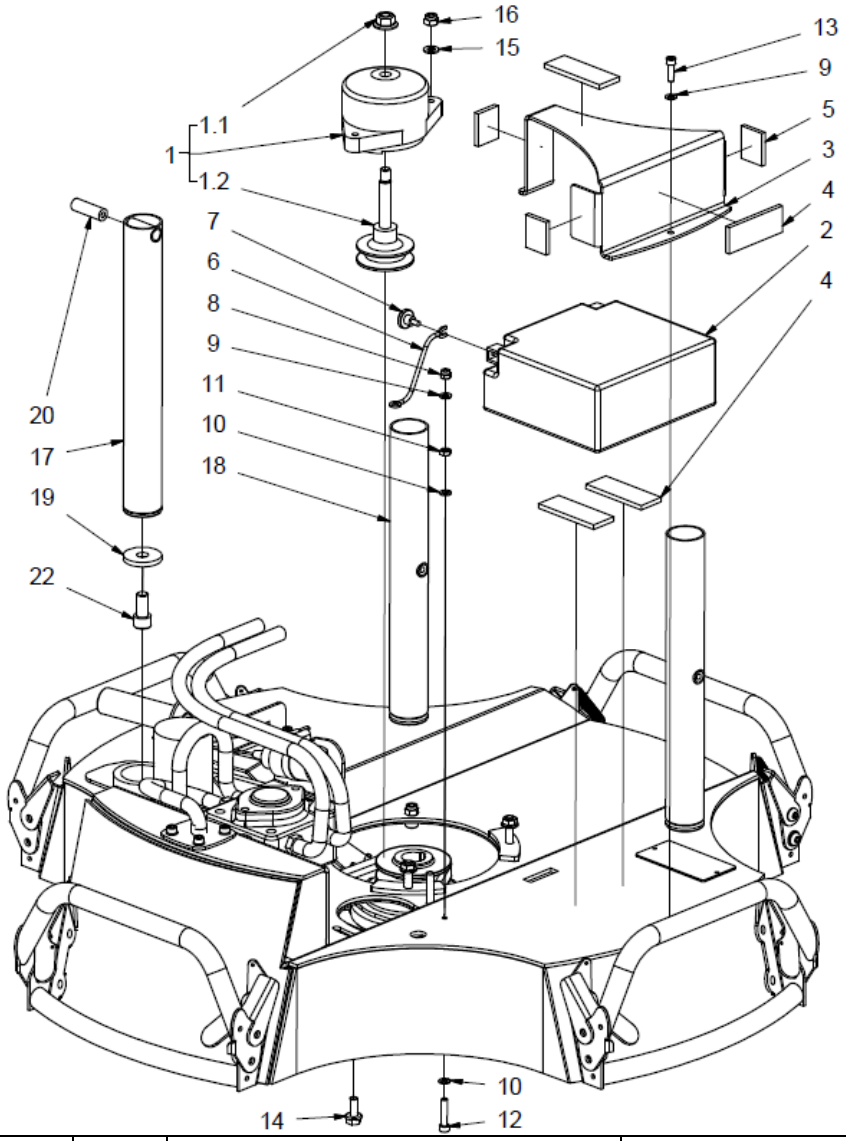

No.	Part Number	Qty.	Název	Description
1	MS01K010	1	Alternátor SP MINI	Alternator SP MINI
1.1	MS01S230	1	Matice alternátoru	Alternator nut
1.2	MS01S070	1	Pohon alternátoru	Alternator drive pulley
2	ME01S020	1	Baterie GiV 12V 18Ah	Battery GiV 12V 18Ah
3	MS01S120	1	Konzola AKU	Battery bracket
4	1S07S032.1	3	Podložka baterie 30x80x5	Battery pad 30x80x5
5	1S07S032.2	4	Podložka baterie 30x37x5	Battery pad 30x37x5
6	ME01S040	1	Kabel kostra baterie	Wire – battery ground
7	N2355	1	Šroub M5x10 křídlový	Thumb screw M5x10
8	N931	1	Matice M6 samojisticí	Nut-lock M6
9	N820	2	Podložka 6 plochá	Washer 6 flat
10	N805	2	Podložka 6 pérová	Washer 6 spring
11	N833	1	Matice M6 přesná	Nut M6
12	N859	1	Šroub M6x30 imbus	Screw M6x30
13	N807	1	Šroub M6x20 imbus	Screw M6x20
14	N2349	1	Šroub M8x20 přírubový	Screw M8x20 flanged
15	N869	1	Podložka 8 plochá	Washer 8 flat
16	N914	1	Matice M8 samojisticí	Nut-lock M8
17	MS01S180	2	Vodicí tyč zadní	Sliding bar – rear
18	MS01S190	2	Vodicí tyč přední	Sliding bar – front
19	1S01S180	4	Podložka vodicí tyče	Sliding bar washer
20	MK01S260	4	Silentblok vodicí tyče	Sliding bar – silentblock
22	N862	4	Šroub M12x25 Imbus	Screw M12x25

Servomotor pojezdu, Brzda motoru / Drive servo, Brake

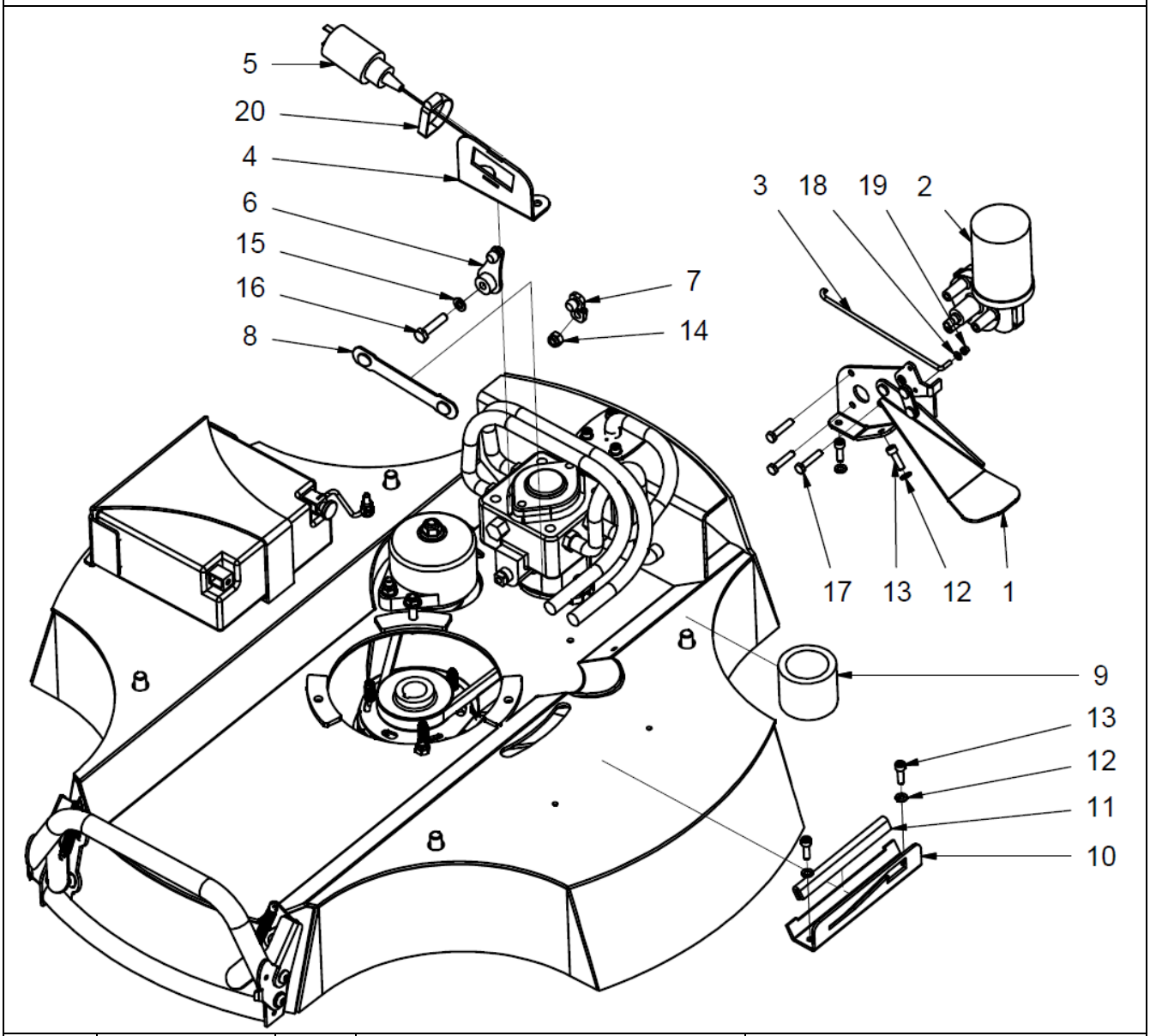

No.	Part Number	Qty.	Název	Description
1	MS01K030	1	Konzola servomotoru – set	Servomotor bracket ASM
2	ME01S030	1	Servomotor pojezdu MINI	Drive servomotor MINI
3	MS01S250	1	Tyčka brzdy	Brake rod
4	MS01S160	1	Konzola elektromagnetu	Solenoid bracket
5	S1000	1	Elektromagnetický otvírač	Brake solenoid
6	MS01S130	1	Páka čerpadla s kloubkem	Pump lever – joint
7	MS01S280	1	Páka servomotoru s kloubkem	Servomotor lever – joint
8	MS01S240	1	Táhlo čerpadla MINI	Draw rod MINI
9	MS01K020	1	Závaží s pouzdrem	Weight ASM
10	MS01S150	1	Kulisa páky	Clutch lever bracket
11	MS01S290	1	Pirella 140 mm	Lever fixation
12	N805	4	Podložka 6 pérová	Washer 6 spring
13	N807	4	Šroub M6x20 imbus	Screw M6x20
14	N914	1	Matice M8 samojisticí	Nut-lock M8
15	N826	1	Podložka 8 pérová	Washer 8 spring
16	N2049	1	Šroub M8x16 6hr	Screw M8x16
17	N806	3	Šroub M6x20 6hr	Screw M6x20
18	N1045	1	Podložka 4 velkoplošná	Washer 4 flat
19	N2010	1	Matice M4 samojisticí	Nul-lock M4
20	N2341	1	Hadicová spona 40-60/9	Clip 40-60/9

Hydraulický systém / Hydraulic device

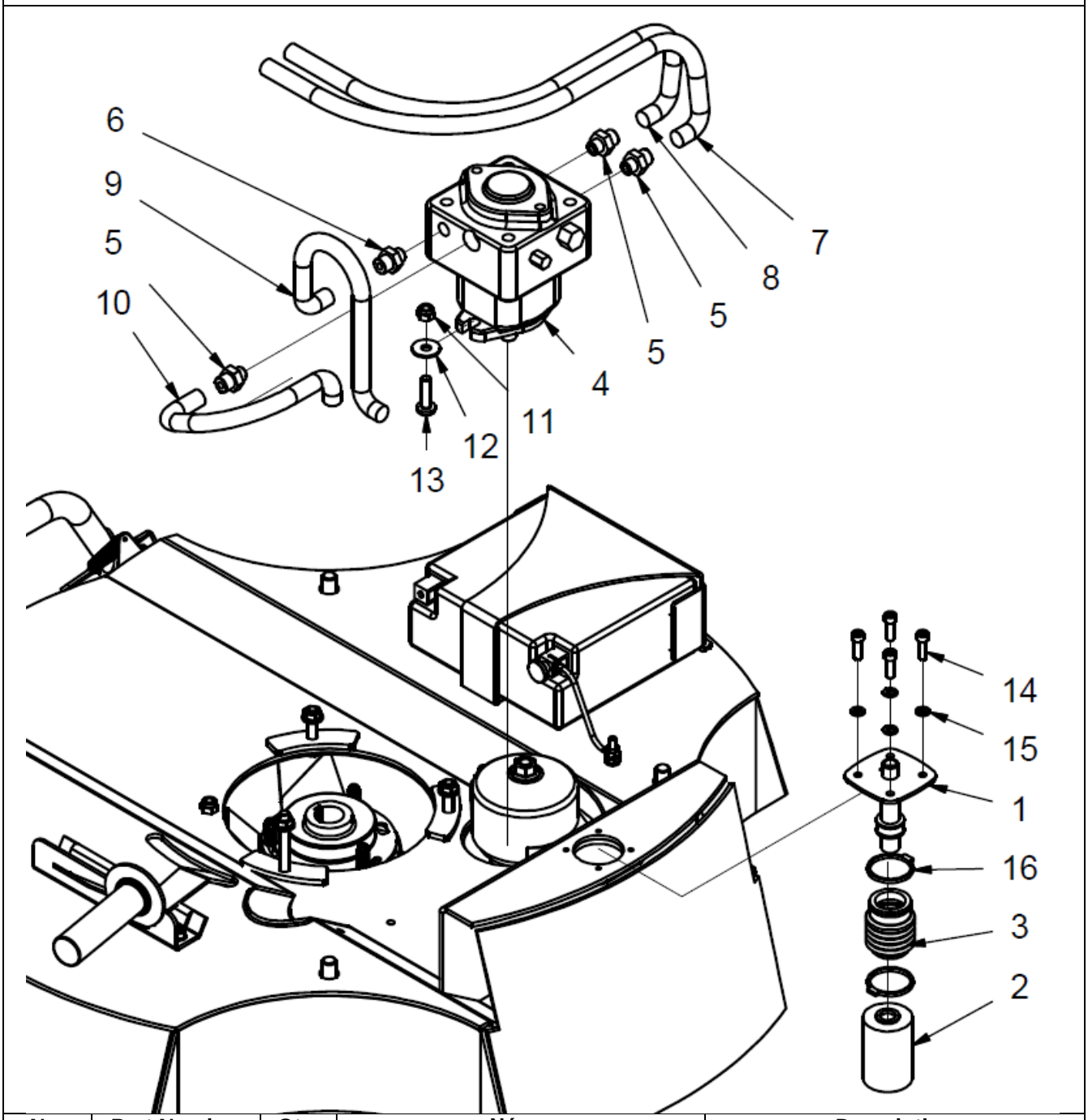

No.	Part Number	Qty.	Název	Description
1	MS01S020	1	Hrdlo nádrže	Tank throat
2	MD479	1	Olejový filtr	Oil filter
3	1222210234	1	Prachovka	Bellow
4	MS03S030	1	Čerpadlo PC-AGJJ	Pump PC-AGJJ
5	N2248	3	Hrdlo 9/16 – 20 / M14x1,5	Through 9/16 – 20 / M14x1,5
6	N2077	1	Hrdlo 7/16 – 20 / M14x1,5	Through 7/16 – 20 / M14x1,5
7	N2324	1	Hadice 1SC06 - 510	Hose 1SC06 - 510
8	N2325	1	Hadice 1SC06 – 490	Hose 1SC06 – 490
9	N2326	1	Hadice 1SC06 – 270	Hose 1SC06 – 270
10	N2327	1	Hadice 1SC06 – 190	Hose 1SC06 – 190
11	N914	2	Matice M8 samojisticí	Nut-lock M8
12	N1075	2	Podložka 8 velkoplošná	Washer 8 flat
13	N2321	2	Šroub M8x30 vratový	Screw M8x30
14	N807	4	Šroub M6x20 imbus	Screw M6x20
15	N805	4	Podložka 6 pérová	Washer 6 spring
16	N2228	2	Stahovací páska 3,6/150	Clamp 3,6/150

Kříž – pouzdra / Girder - flange

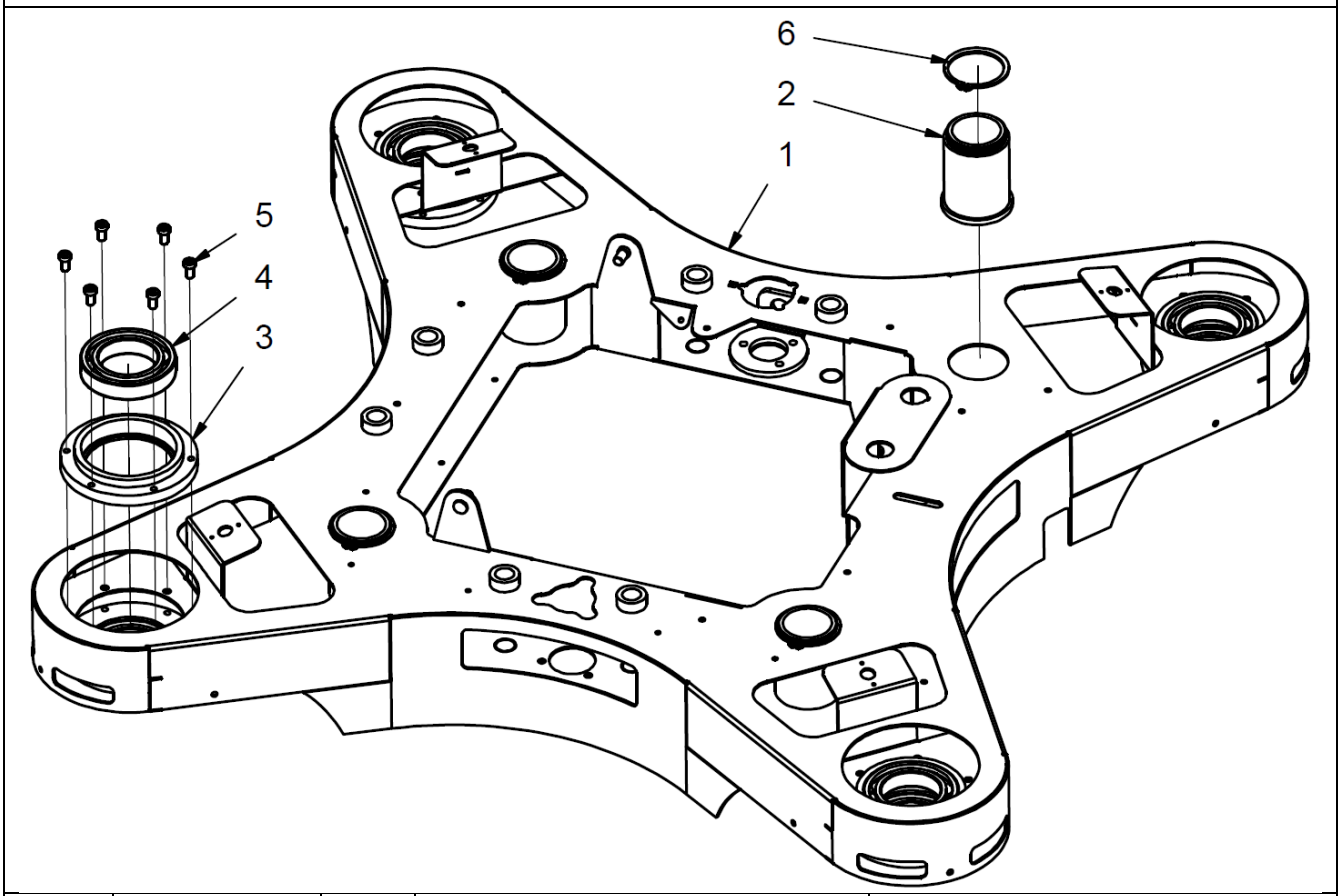

No.	Part Number	Qty.	Název	Description
1	MK01S010	1	Kříž SP MINI	Girder SP MINI
2	MK01S030	4	Pouzdro tyče	Sliding bushing
3	MK01S020	8	Příruba ložiska	Bearing flange
4	N2310	8	Ložisko 6010	Bearing 6010
5	N2286	48	Šroub M6x12 nízký imbus	Screw M6x12
6	N2316	4	Pojistný kroužek vnější 50	Retaining ring 50 - shaft

Kříž – Pohony / Girder – drive device

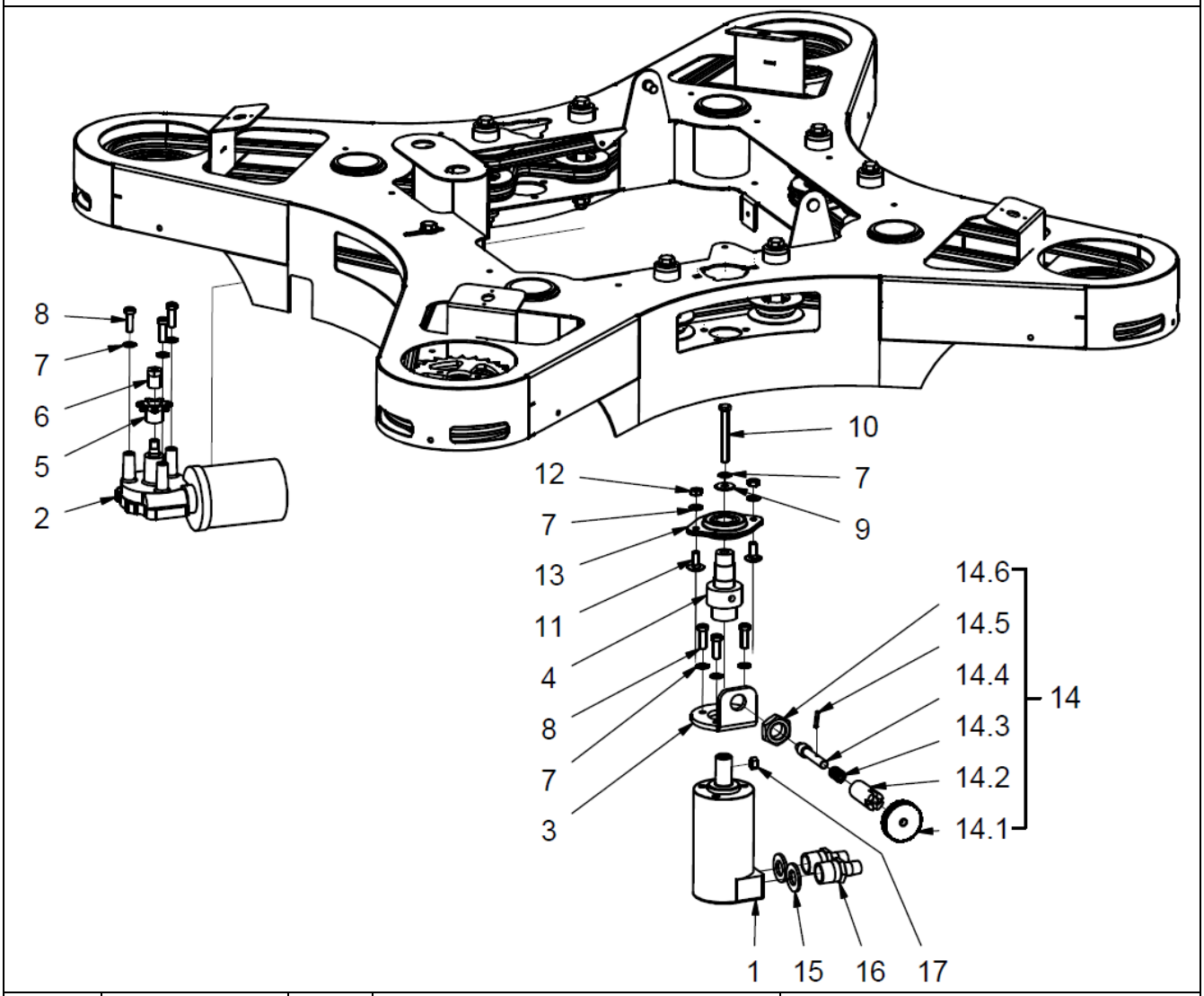

No.	Part Number	Qty.	Název	Description
1	1W01S140	1	Hydromotor OMM20	Hydraulic motor OMM20
2	2N01S131	1	Servomotor řízení MINI	Steering servomtor MINI
3	MK01S180	1	Konzola ruční brzdy	Brake bracket
4	MK01S140	1	Pastorek hydromotoru	Hydromotor sprocket
5	MK01S230	1	Řetězové kolo řízení	Servomotor sprocket
6	MK01S240	1	Matice řetězového kola	Servomotor nut
7	N805	6	Podložka 6 pérová	Washer 6 spring
8	N807	6	Šroub M6x20 Imbus	Screw M6x20
9	N850	1	Podložka 20-6-3	Washer 20-6-3
10	N2275	1	Šroub M6x55 Imbus	Screw M6x55
11	N2320	2	Šroub M6x16 vratový	Screw M6x16
12	N913	2	Matice M6 samojisticí	Nut-lock M6
13	N2311	1	Ložisko INA 203 NPPB	Bearing INA 203 NPPB
13	N2346	2	Příruba PFT40	Bearing flange PFT40
14	MK01K040	1	Nouzová brzda MINI	Emergency brake MINI ASM
14.1	MK01S210	1	Madlo západky	Ratchet handle
14.2	MK01S190	1	Pouzdro západky	Ratchet base
14.3	N2098	1	Pružina tlačná D2000	Spring – brake D2000
14.4	MK01S200	1	Čep západky	Ratchet pivot
14.5	N1050	1	Kolík pružný 3x16	Pin 3x16
14.6	N2075	1	Matice M18x1,5	Nut M18x1,5
15	N1056	2	Těsnění GEM 3/8	Seal GEM 3/8
16	N2087	2	Hrdlo M14x1,5 – 3/8	Through M14x1,5 – 3/8
17	N814	1	Pero 5x5x12	Spring pin 5x5x12

Kříž – převody / Girder - pulleys

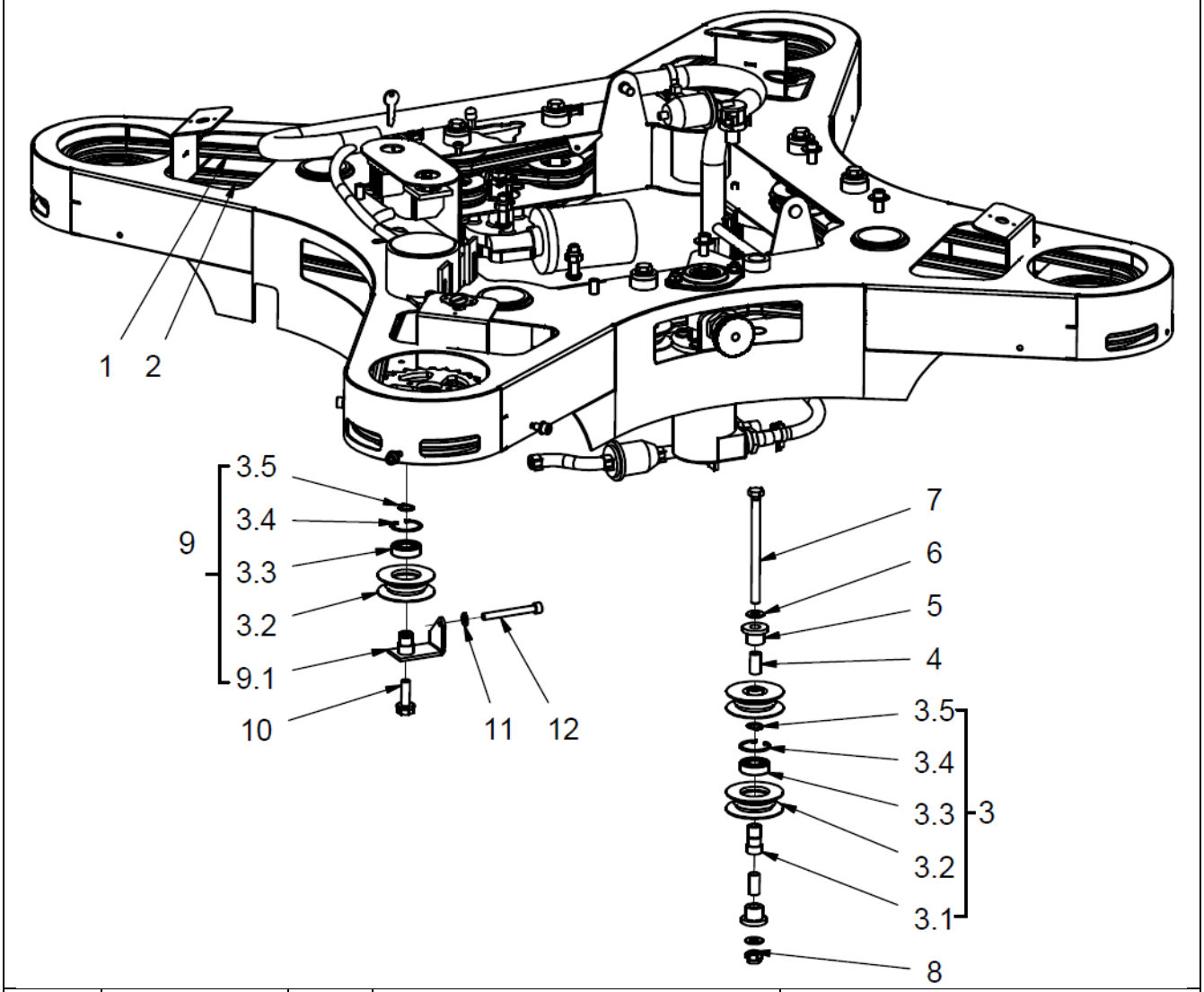

No.	Part Number	Qty.	Název	Description
1	MK02S020	1	Řetěz pojezdu MOFA 084 – 286čl	Roller chain MOFA 084 – 286
2	MK02S030	1	Řetěz pojezdu MOFA 084 – 304čl	Roller chain MOFA 084 – 304
3	MK01K010	12	Kladka pevná set	Pulley fixed ASM
3.1	MK01S220	12	Čep vodicí kladky	Pulley pivot
3.2	MK01S040	12	Kladka řetězu	Chain pulley
3.3	N2312	12	Ložisko 6001	Bearing 6001
3.4	N2342	12	Pojistný kroužek vnitřní 28	Retaining ring 28 – hole
3.5	N2317	12	Pojistný kroužek vnější 12	Retaining ring 12 – shaft
4	MK01S050	24	Vložka silentbloku	Silentblock spacing ring
5	MK01S060	24	Silentblok kladky	Silentblock
6	N1075	24	Podložka 8 velkoplošná	Washer 8 flat
7	N2322	12	Šroub M8x110 6hr	Screw M8x110
8	N914	12	Matice M8 samojisticí	Nut-lock M8
9	MK01K020	2	Kladka napínací set	Pulley tensioning ASM
9.1	MK01S070	2	Konzola napínací	Tensioner bracket
10	N2349	2	Šroub M8x20 přírubový	Screw M8x20 flanged
11	N805	2	Podložka 6 pérová	Washer 6 spring
12	N2348	2	Šroub M6x45 6hr	Screw M6x45

Palivový systém / Fuel system

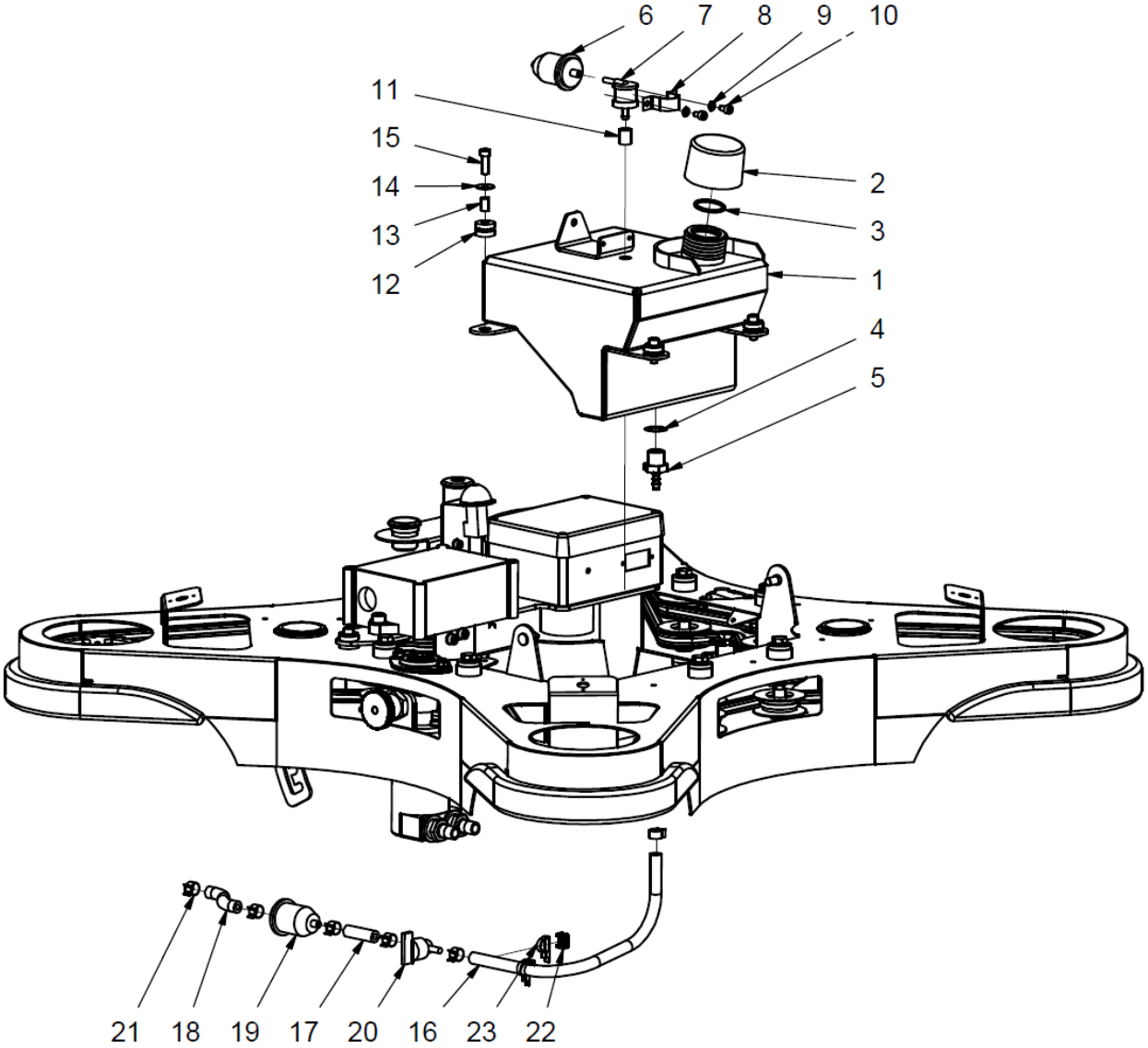

No.	Part Number	Qty.	Název	Description
1	MK01S080	1	Palivová nádrž MINI	Fuel tank MINI
2	796577	1	Víčko palivové nádrže	Fuel tank cup
3	N2333	1	O-kroužek 29x1,5	O-ring 29x1,5
4	N1056	1	Těsnění GEM 3/8	Seal GEM 3/8
5	2S03S100	1	Průchodka nádrže	Fuel tank through
6	1S03S140	1	Palivový filtr	Fuel filter
7	2S03S150	1	Roll Over Valve	Roll Over Valve
8	2S03S160	1	Příchytka ventilu	Valve bracket
9	N2090	2	Podložka 5 pérová	Washer 5 spring
10	N2170	2	Šroub M5x10 imbus	Screw M5x10
11	N2354	1	Hadice palivová FUB 06 - 15mm	Fuel hose FUB06 – 15mm
12	N848	3	Pryžová průchodka	Rubber washer
13	1N01S220	3	Distanční váleček 8/6/v13	Spacing ring 8/6/v13
14	N1089	3	Podložka 6 velkoplošná	Washer 6 flat
15	N807	3	Šroub M6x20 imbus	Screw M6x20
16	N2351	1	Hadice palivová FUB 06 - 290mm	Fuel hose FUB06 – 290mm
17	N2352	1	Hadice palivová FUB 06 – 40mm	Fuel hose FUB06 – 40mm
18	N2353	1	Hadice palivová FUB 06 - 90mm	Fuel hose FUB06 – 90mm
19	1S03S140	1	Palivový filtr	Fuel filter
20	698183	1	Palivový kohout B/S	Fuel turncock
21	791850	6	Hadicová spona 12 B/S	Hose Clip 12 B/S
22	EN897	2	Svorka kabelů – menší	Cable clamp – smoller
23	N2232	2	Stahovací pásek 2,5/100	Clamp 2,5/100

Elektronika I / Electronic componets I

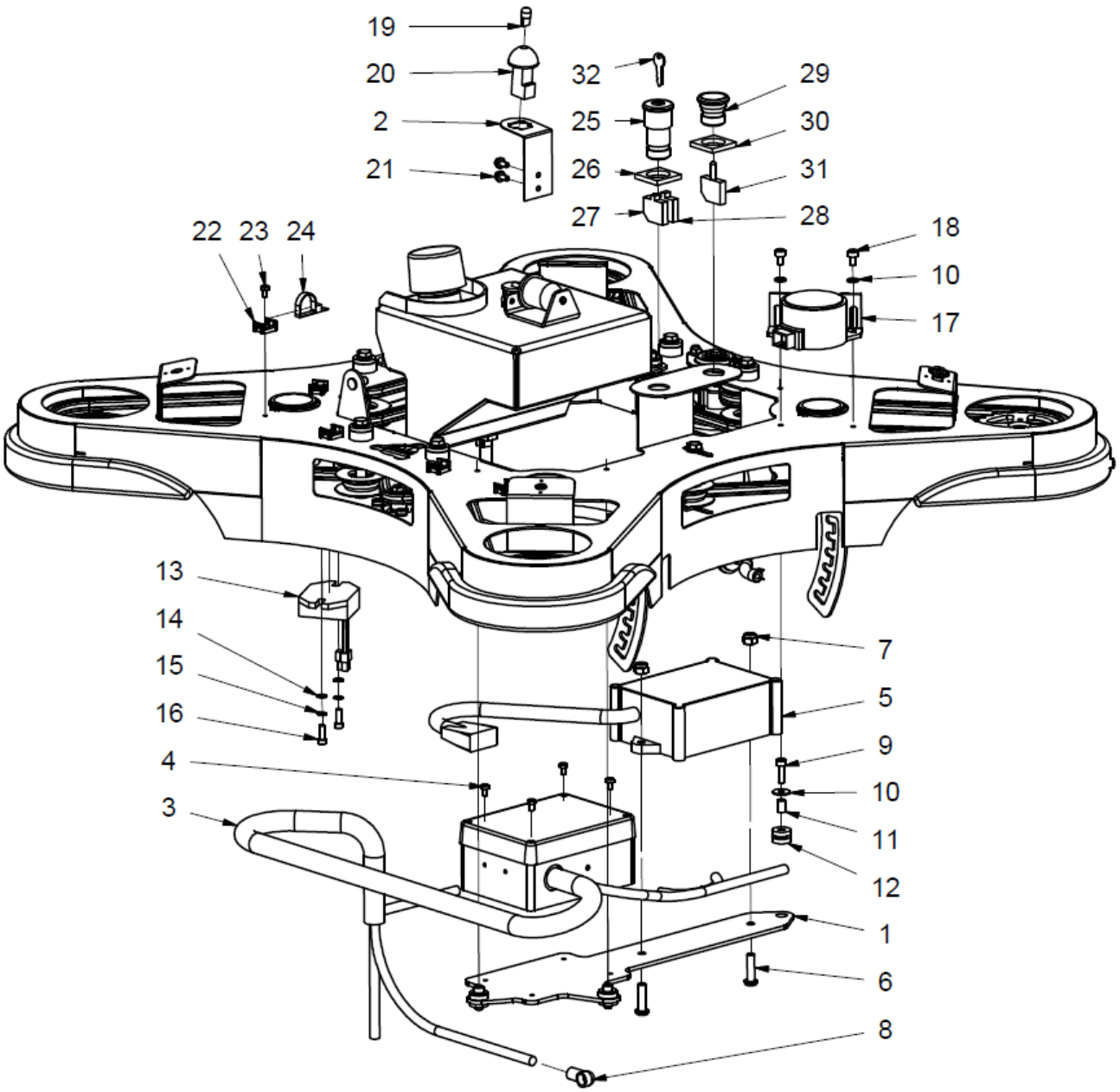

No.	Part Number	Qty.	Název	Description
1	MK01S100	1	Konzola řídicí jednotky	Control uni bracket
2	MK01S110	1	Konzola majáku	Beacon bracket
3	ME01S070	1	Svazenka MINI	Cable harness
4	N2170	4	Šroub M5x10 imbus	Screw M5x10
5	ME01K010	1	Řídicí jednotka SP MINI – komplet	Control unit SP MINI ASM
6	N2121	2	Šroub M8x20 zaobl. imbus	Screw M8x20
7	N914	2	Matice M8 samojisticí	Nut-lock M8
8	2S07S060	1	Kryt plusového pólu baterie	Battery terminal hood
9	N807	3	Šroub M6x20 Imbus	Screw M6x20
10	N1089	3	Podložka 6 velkoplošná	Washer 6 flat
11	1N01S220	3	Distanční váleček 8/6/v13	Spacing ring 8/6/v13
12	N848	3	Pryžová průchodka	Rubber washer
13	ME01S050	1	Regulátor MINI	Regulator MINI
14	N820	2	Podložka 6 plochá	Washer 6 flat
15	N805	2	Podložka 6 pérová	Washer 6 spring
16	N2040	2	Šroub M6x16 6hr	Screw M6x16

Elektronika II / Electronic componets II

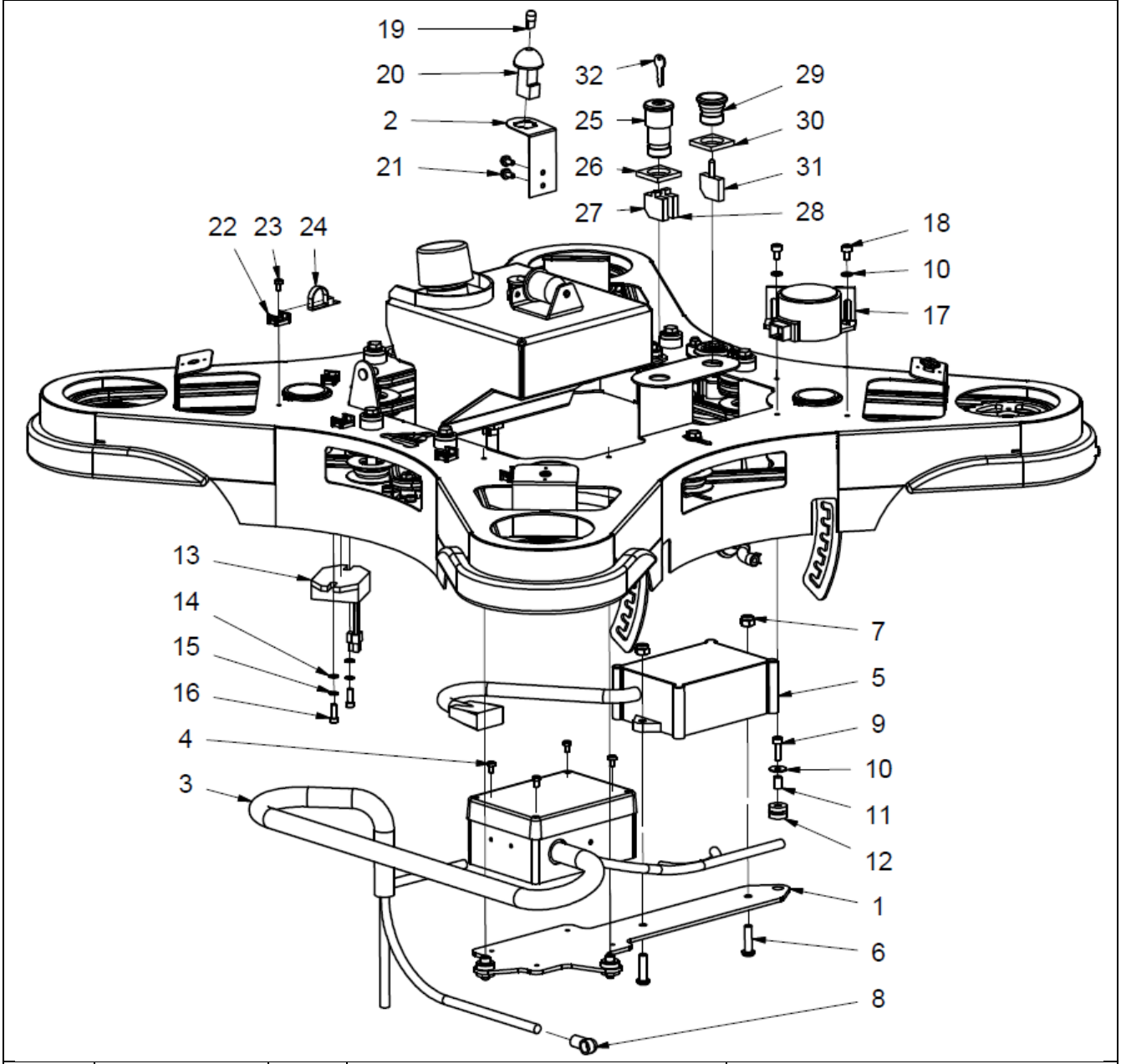

No.	Part Number	Qty.	Název	Description
17	ME01S080	1	Klakson MINI	Horn MINI
18	N2286	2	Šroub M6x12 Imbus nízký	Screw M6x12
19	95202	1	LED žárovka	LED lamp
20	18.36.148	1	Blikač oranžový	Blinker
21	N2329	2	Šroub M5x10 přírubový	Screw M5x10 flanged
22	EN898	8	Svorka kabelů – větší	Cable clamp – bigger
23	N2330	8	Šroub M5x10 samořezný	Screw M5x10 self-drilling
24	N2228	8	Stahovací páska 3,6/150	Clamp 3,6/150
25	1N02S020	1	Stop tlačítko	Stop button
26	1N02S140	1	Rámeček kontaktů	Stop button – clip
27	1N02S110	1	Spínací kontakt ZBE-101	Stop button – switch (green)
28	1N02S130	1	Rozpínací kontakt ZBE-102	Stop button – unswitch (red)
29	MOEL216773	1	Signálka M22-L-G	Neutral lamp – cover
30	MOEL216374	1	Adaptér montážní M22	Neutral lamp – Clip
31	MOEL216559	1	Objímka M22-LED-G	Neutral lamp – LED
32	1N02S100	1	Klíč stop tlačítka	Stop button key

Pojezdová kola / Wheels

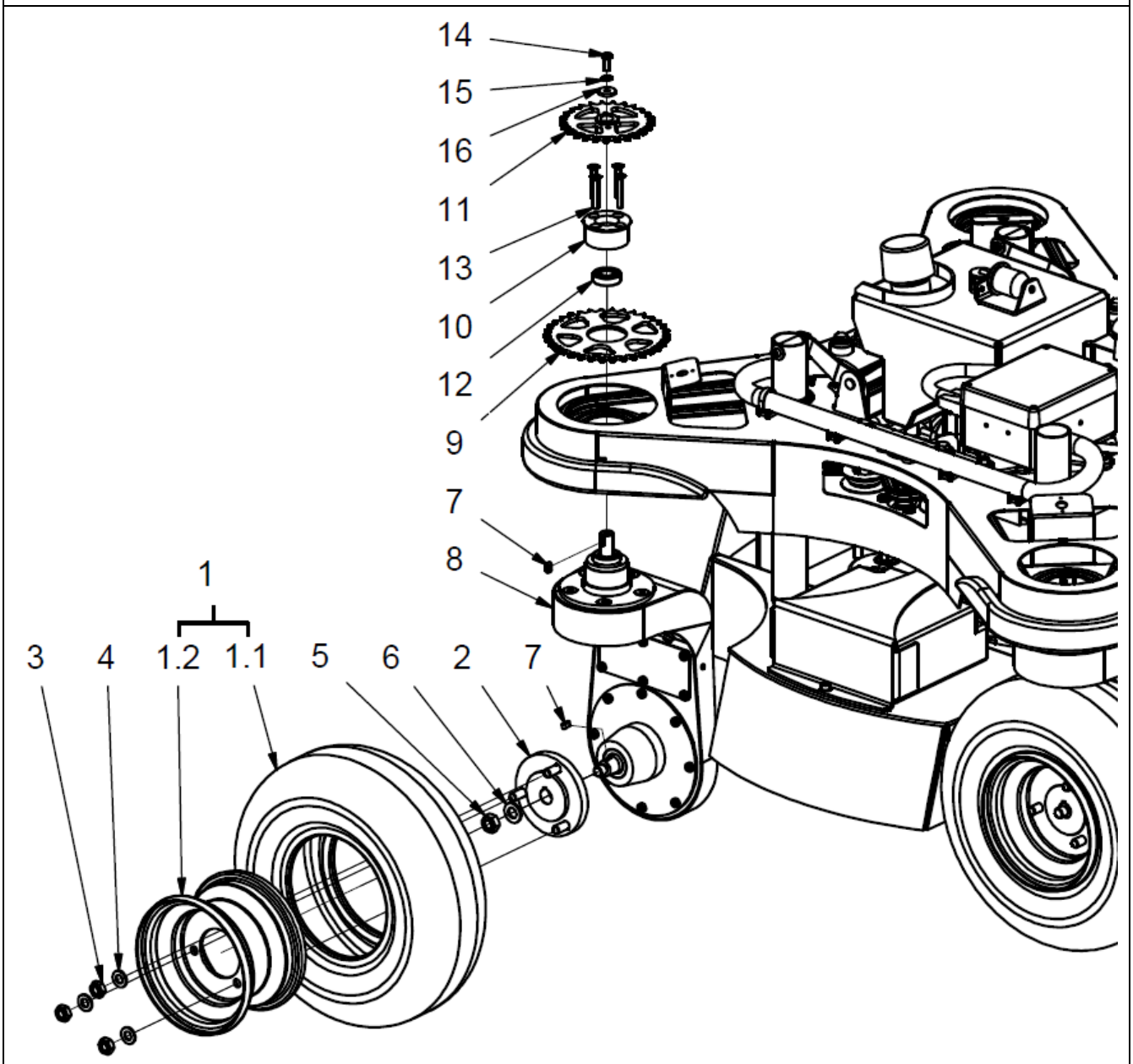

No.	Part Number	Qty.	Název	Description
1	MZ01S180	4	Kolo 13x5,00-6 4PR s diskem	Wheel 13x5,00-6 4PR ASM
1.1	MZ01S190	4	Pneu 13x5,00-6 4PR	Tyre 13x5,00-6 4PR
1.2	MZ01S200	4	Disk 3,5x6 (3/60/80)	Wheel disk 3,5x6 (3/60/80)
2	MZ01S080	4	Disk kola se svorníky	Wheel hub ASM
3	N915	12	Matice M10 samojisticí	Nut – lock M10
4	N838	12	Podložka 10 plochá	Washer 10 flat
5	N2054	4	Matice M12x1,5	Nut M12x1,5
6	N921	4	Podložka 12 plochá	Washer 12 flat
7	N814	8	Pero 5x5x12	Spring pin 5x5x12
9	MZ01S160	4	Rozeta řízení	Driving sprocket
10	MZ01S150	4	Příruba Taper Lock	Flange Taper lock
11	MZ01S170	4	Rozeta pojezdu	Steering sprocket
12	N507	4	Ložisko 6002	Bearing 6002
13	N2302	16	Šroub M6x40 zap imb	Screw M6x40
14	N807	4	Šroub M6x20 Imbus	Screw M6x20
15	N805	4	Podložka 6 pérová	Washer 6 spring
16	N850	4	Podložka 20-6-3	Washer 20-6-3

Zdvih sekačky / Lifting device

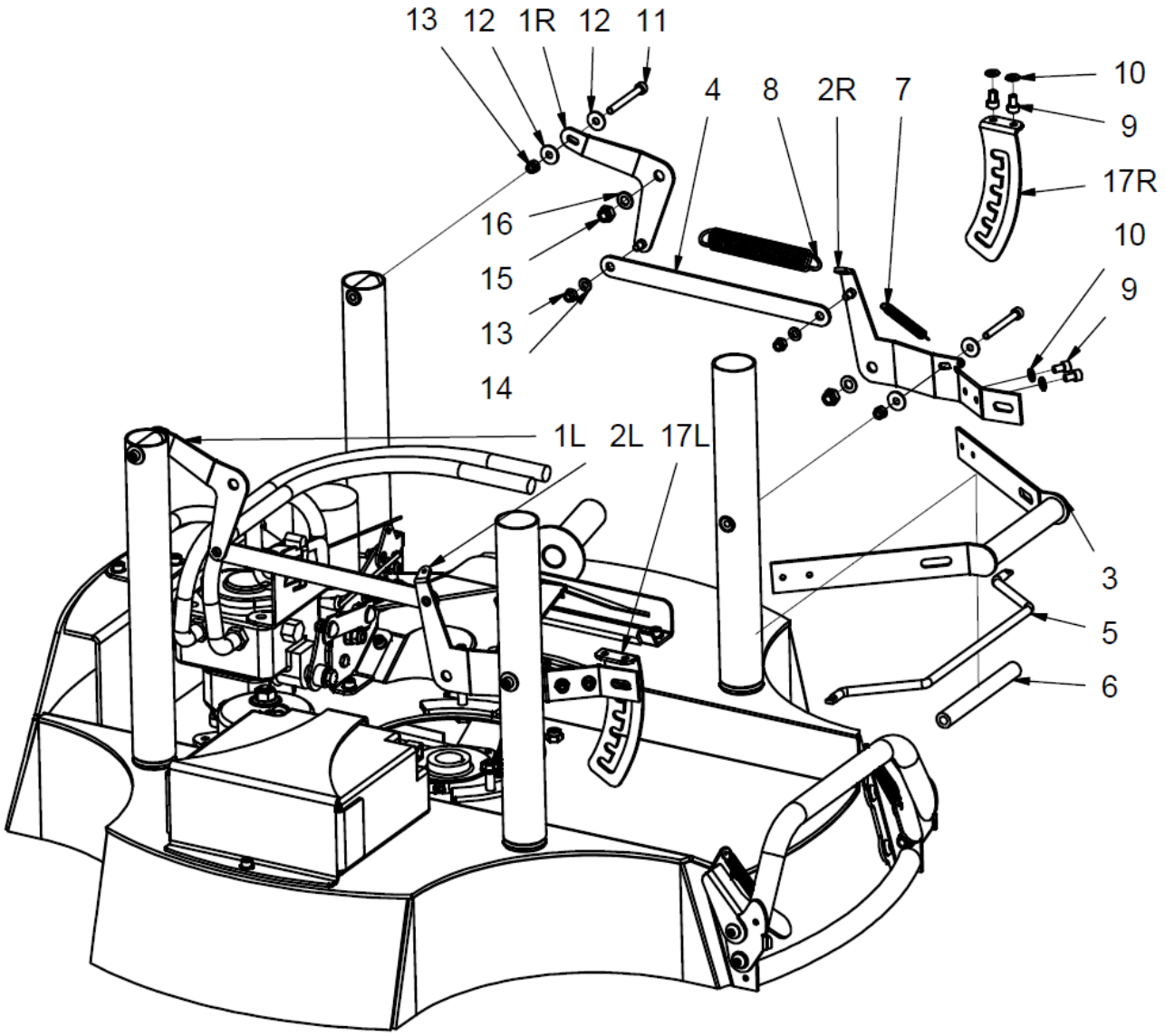

No.	Part Number	Qty.	Název	Description
1L	MK03S010L	1	Páka zdvihu zadní - levá	Lifting lever - rear LH
1R	MK03S010R	1	Páka zdvihu zadní – pravá	Lifting lever - rear RH
2L	MK03S020L	1	Páka zdvihu přední – levá	Lifting lever - front LH
2R	MK03S020R	1	Páka zdvihu přední – pravá	Lifting lever - front RH
3	MK03S030	1	Madlo zdvihu	Lifting handle
4	MK03S040	2	Táhlo zdvihu	Lifting bar
5	MK03S050	1	Západka zdvihu	Lifting ratchet
6	N2356	1	Hadice FUB DN08 – 130mm	Hose FUB DN08 – 130mm
7	N2304	2	Pružina tažná – západka zdvihu	Spring – lifting ratchet
8	N2303	2	Pružina tažná – pomocná zdvih	Spring – lifting lever
9	N2286	8	Šroub M6x12 Imbus nízký	Screw M6x12
10	N805	8	Podložka 6 pérová	Washer 6 spring
11	N2275	4	Šroub M6x55 Imbus	Screw M6x55
12	N1089	8	Podložka 6 velkoplošná	Washer 6 flat
13	N913	8	Matice M6 samojisticí	Nut-lock M6
14	N820	4	Podložka 6 plochá	Washer 6 flat
15	N914	4	Matice M8 samojisticí	Nut-lock M8
16	N869	4	Podložka 8 plochá	Washer 8 flat
17L	MK01S090L	1	Aretace zdvihu – levá	Lifting arrestment LH
17R	MK01S090R	1	Aretace zdvihu – pravá	Lifting arrestment RH

Kapotáž / Bonnet

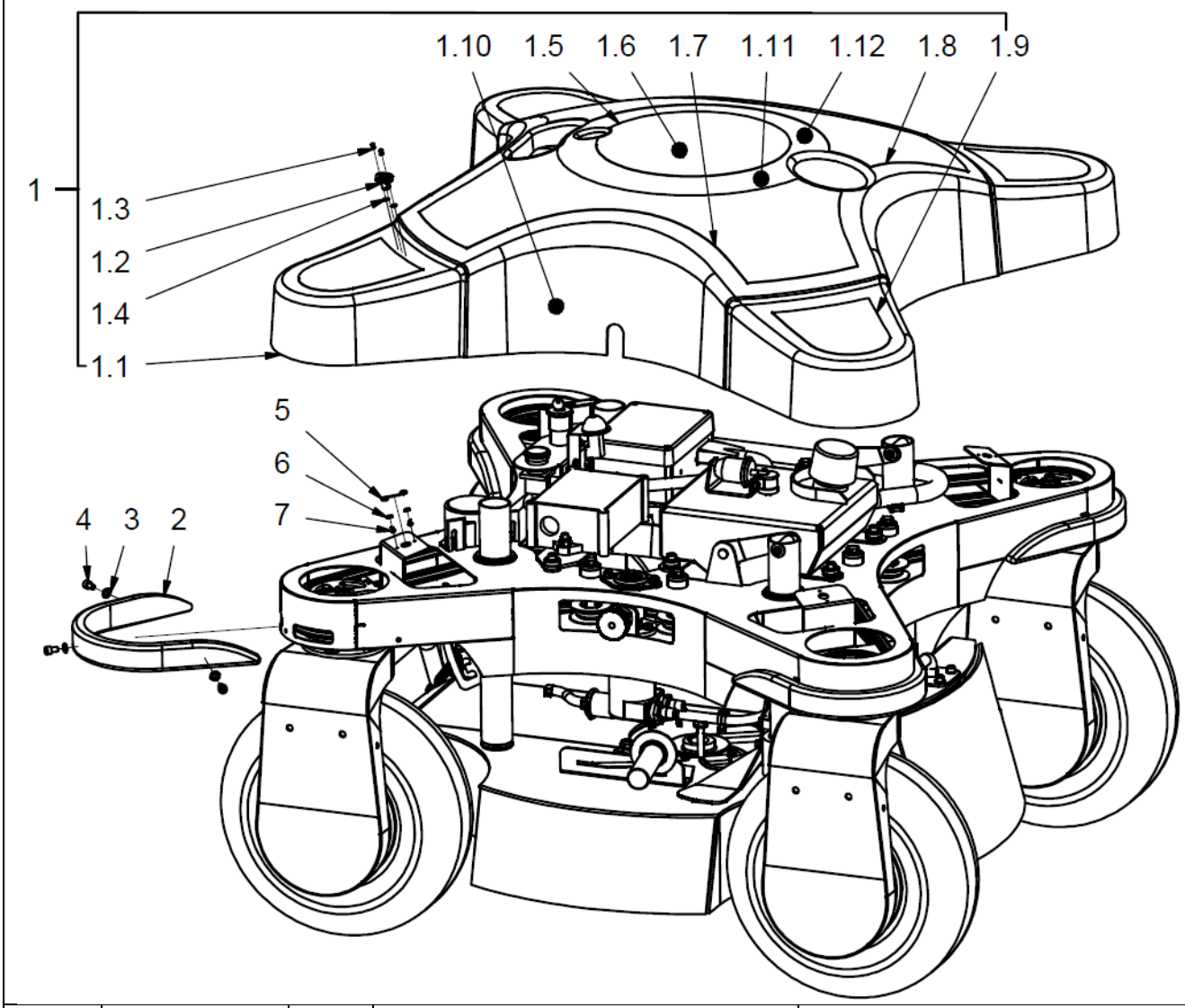

No.	Part Number	Qty.	Název	Description
1	MK02K010	1	Kapotáž SP MINI – komplet	Bonnet SP MINI ASM
1.1	MK02S010	1	Kapotáž SP MINI	Bonnet SP MINI
1.2	N2096	4	Rychlouzávěr	Snap lock
1.3	N2188	8	Nýt AL 3x6	Rivet 3x6
1.4	N902	8	Podložka 3 plochá	Washer 3 flat
1.5	MP003	1	Polep MINI – vrchní střed	Label MINI – top center
1.6	MP004	1	Polep MINI – logo Spider	Label MINI – logo Spider
1.7	MP002	1	Polep MINI – vrchní levý	Label MINI – top left
1.8	MP001	1	Polep MINI – vrchní pravý	Label MINI – top right
1.9	MP010	4	Polep MINI - rameno	Label MINI – arm
1.10	MP005	4	Polep MINI – logo boční	Label MINI – lateral logo
1.11	MP006	1	Polep MINI – bezpečnostní symboly	Label MINI – safety symbols
1.12	MP007	1	Polep MINI – startovací sekvence	Label MINI – starting sequence
2	MK01S120	4	Madlo SP MINI	Handle SP MINI
3	N820	12	Podložka 6 plochá	Washer 6 flat
4	N891	12	Šroub M6x10 Imbus	Screw M6x10
5	N2095	4	Pružina rychlouzávěru	Spring
6	N902	8	Podložka 3 plochá	Washer 3 flat
7	N2145	8	Šroub M3x6 křížový	Screw M3x6 cross

Motor / Engine

No.	Part Number	Qty.	Název	Description
1	MS03K010	1	Motor B/S 850 – Spider MINI	Engine B/S 850 – Spider MINI
2	795990	1	Olejový filtr B/S 850	Oil filter B/S 850
3	796254	1	Vzduchový filtr – molitan	Air Filter - Precleaner
4	795066	1	Vzduchový filtr – Papírový	Air filter –cartrige
5	799226	1	Karburátor B/S 850	Carburetor
6	798938	1	Automatický sytič B/S 850	Thermostat – automatic choke
7	692051	1	Zapalovací svíčka B/S 850	Spark plug
8	796499	1	Zapalování B/S 850	Ignition

Bezpečnostní symboly / Safety labels

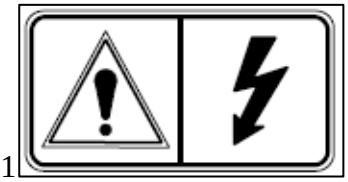
1

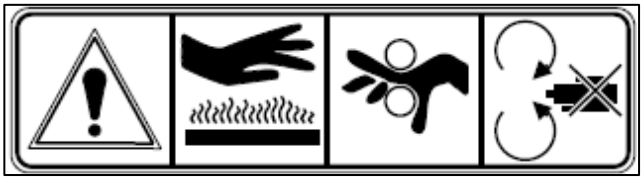
2

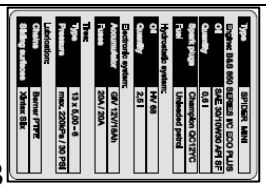
3

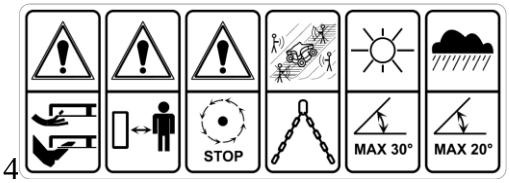

4

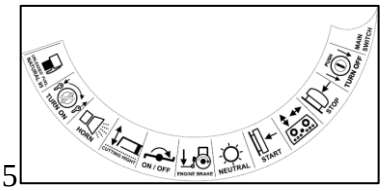
5

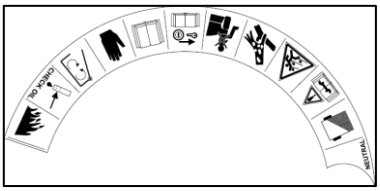
6

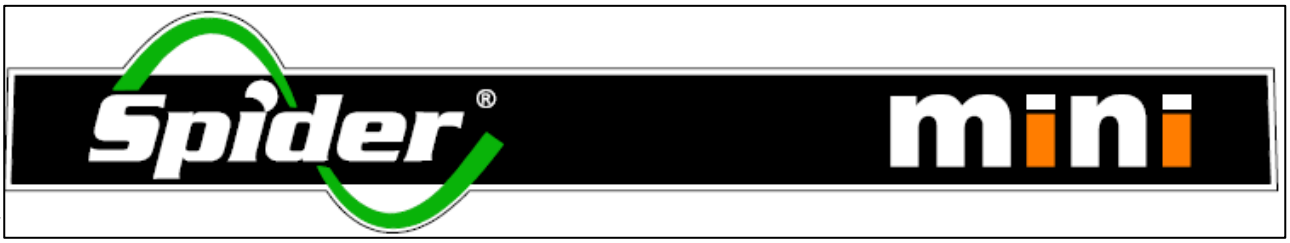

7

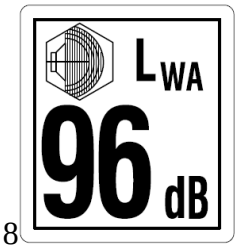

8

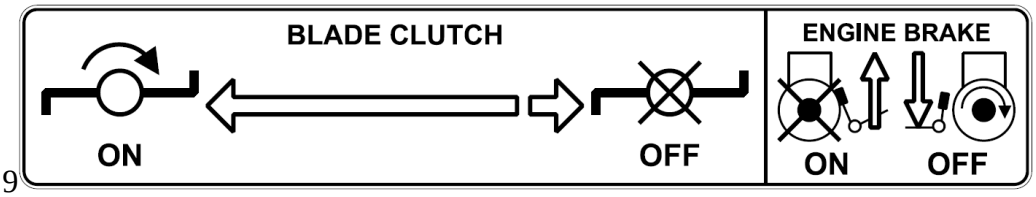

9

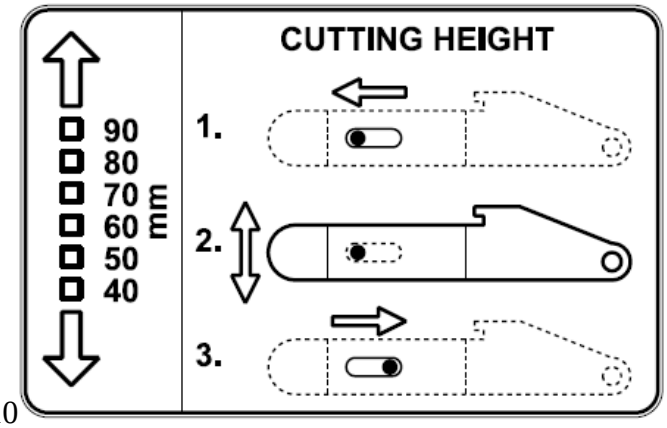

10

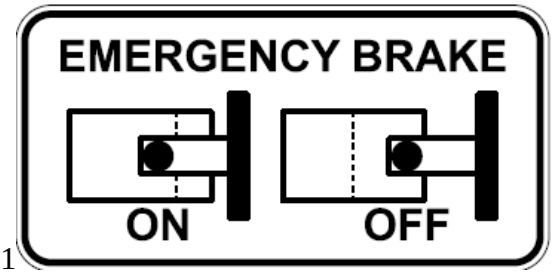

11

No.	Part Number	Qty.	Název	Description
1	MP012	1	Polep MINI - Akumulátor	Label MINI – Battery
2	MP011	4	Polep MINI – Kříž	Label MINI – Girder
3	MP009	1	Polep MINI – Technický štítek	Label MINI – Technical label
4	MP008	4	Polep MINI – Skelet boční	Label MINI – Skelton lateral
5	MP007	1	Polep MINI – Startovací sekvence	Label MINI – Starting sequence
6	MP006	1	Polep MINI – Bezpečnostní symboly	Label MINI – Safety symbols
7	MP005	4	Polep MINI – Logo boční	Label MINI – Logo lateral
8	MP013	1	Polep MINI – Hluk 96 dB	Label MINI – Noise 96 dB
9	MP014	1	Polep MINI – Spojka	Label MINI – Clutch
10	MP015	1	Polep MINI – Zdvih	Label MINI – Lifting
11	MP016	1	Polep MINI – Nouzová brzda	Label MINI – Emergency brake